# REGIONE SICILIANA

## ISOLA DI SALINA

(MESSINA)

## COMUNE DI MALFA

REGIONE SICILIANA
Assessorato del Territorio e dell'Ambiente
IL PRESENTE DOCUMENTO COSTITUISCE ALLEGATO 26
AL D. D. N. 439 DEL 23 APR. 2004
IL DIRIGENTE COORDINATORE

LAVORI DI RIQUALIFICA E DI ADEGUAMENTO DELLE OPERE FORANEE, DELLE BANCHINE, DELLO SCALO DI ALAGGIO E DEI FONDALI DELL' APPRODO DI SCALO GALERA - MALFA

## PROGETTO DEFINITIVO

REGIONE SICILIANA
Assessorato del Territorio e dell'Ambiente
DIREZIONE REGIONALE DELL'ORGANIZZAZIONE
Visto con riferimento al parere
n. 21 del 25/07/04
IL DIRIGENTE

Aggiornato ai sensi della L.R. del 02 agosto 2002

7.3 MASSI CELLULARI
CARPENTERIA 3° ORDINE
Scala 1:50

Aggiornato 28 MAR. 2003

Palermo, MAG. 2001

**PROGETTO REDATTO IN DATA 11.09.1990**
**APPROVATO IN LINEA TECNICA**
**DAL C.T.A.R. CON VOTO N. 18086**
**RESO NELL'ADUNANZA DEL 23.11.1990**

IL SINDACO:

IL PROGETTISTA:
Ing. Francesco Giordano

ING. FRANCESCO GIORDANO
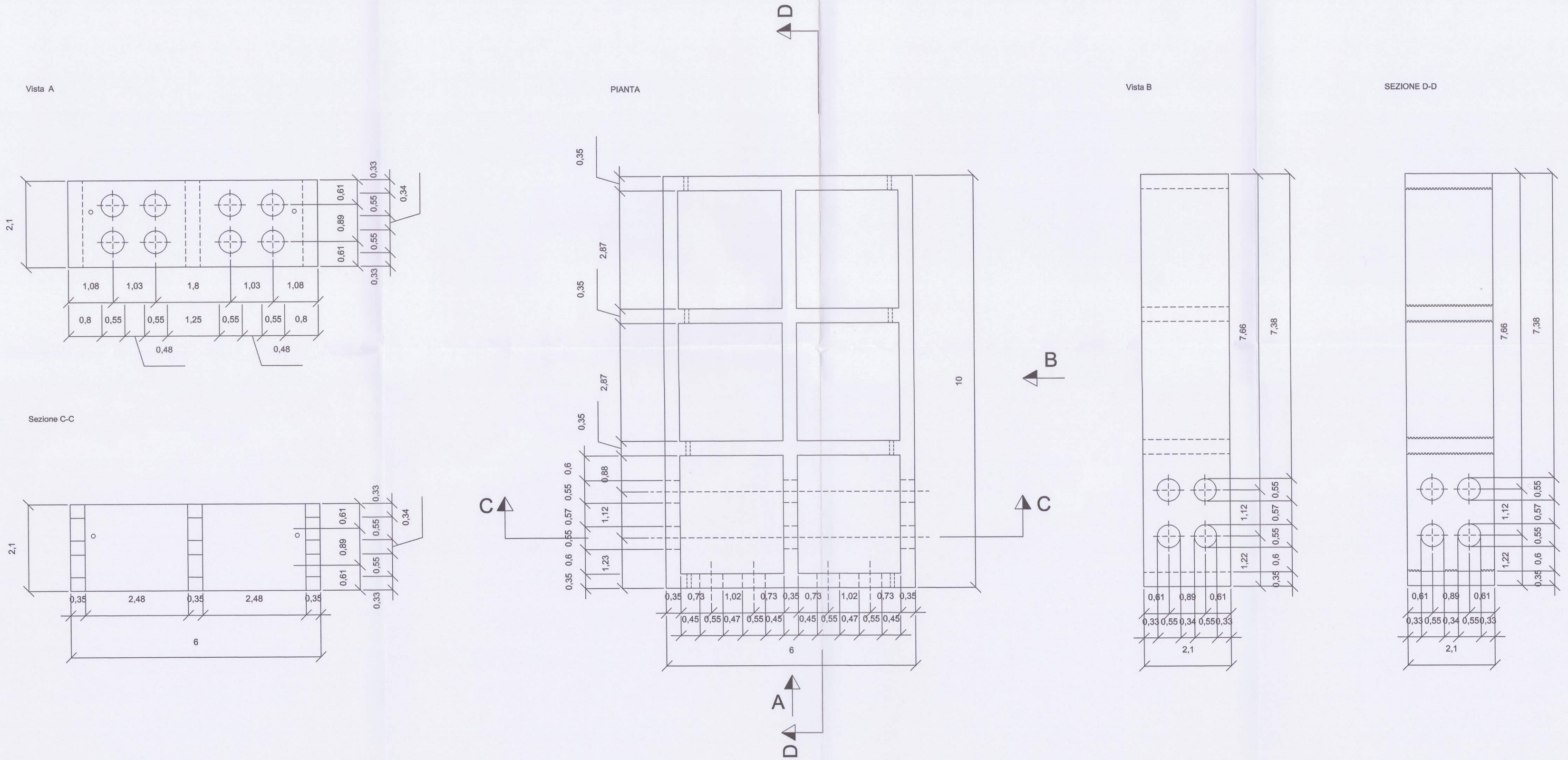
MASSO CELLULARE FORATO Scala 1:50
inbasato a quota -1.30 m. (3° ORDINE)